男子ダブルス(B・D)

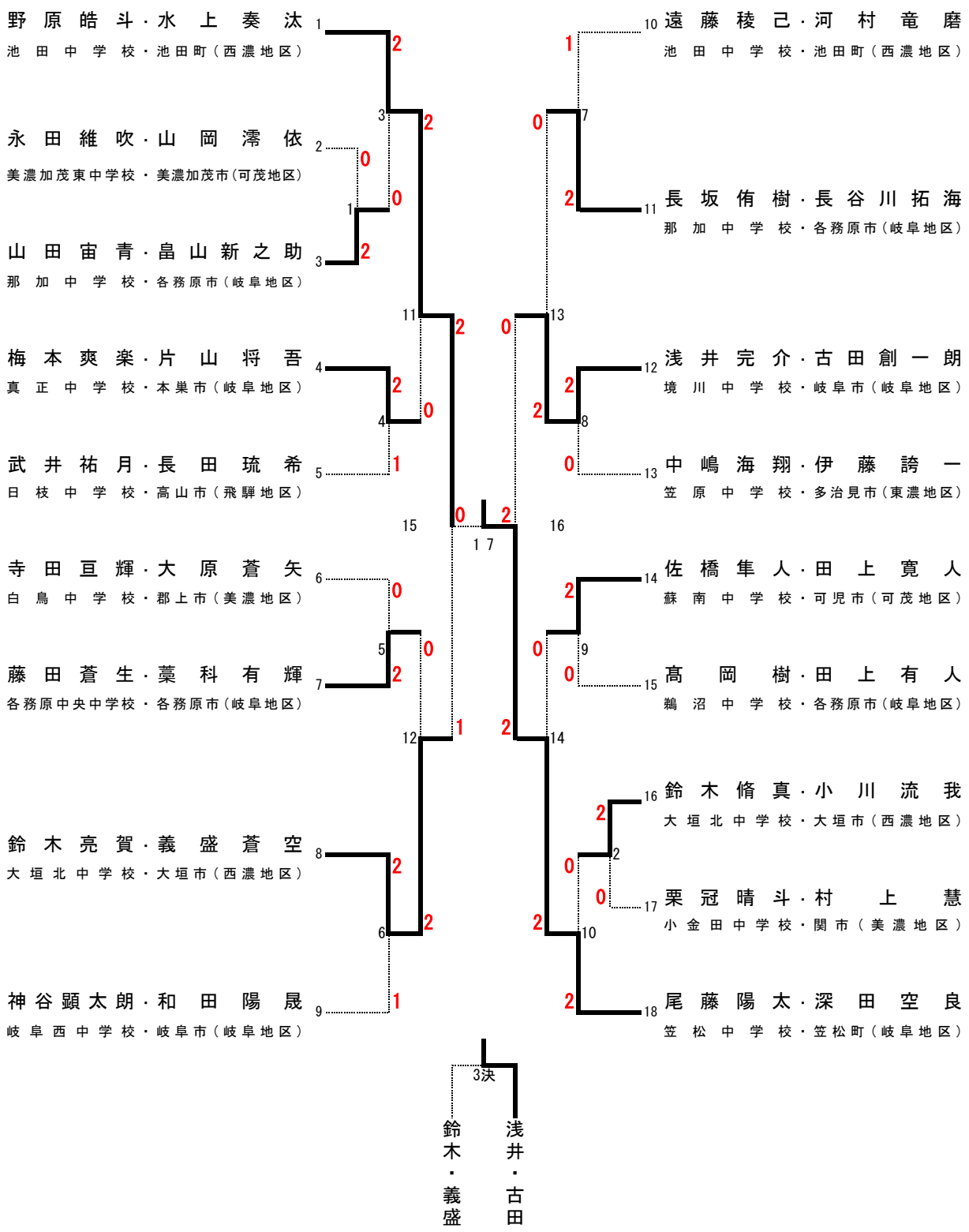
野原皓斗・水上奏汰
池田中学校・池田町(西濃地区)
永田維吹・山岡澪依
美濃加茂東中学校・美濃加茂市(可茂地区)
山田宙青・畠山新之助
那加中学校・各務原市(岐阜地区)
梅本爽楽・片山将吾
真正中学校・本巣市(岐阜地区)
武井祐月・長田琉希
日枝中学校・高山市(飛騨地区)
寺田亘輝・大原蒼矢
白鳥中学校・郡上市(美濃地区)
藤田蒼生・藁科有輝
各務原中央中学校・各務原市(岐阜地区)
鈴木亮賀・義盛蒼空
大垣北中学校・大垣市(西濃地区)
神谷顕太朗・和田陽晟
岐阜西中学校・岐阜市(岐阜地区)
遠藤稜己・河村竜磨
池田中学校・池田町(西濃地区)
長坂侑樹・長谷川拓海
那加中学校・各務原市(岐阜地区)
浅井完介・古田創一朗
境川中学校・岐阜市(岐阜地区)
中嶋海翔・伊藤誇一
笠原中学校・多治見市(東濃地区)
佐橋隼人・田上寛人
蘇南中学校・可児市(可茂地区)
高岡樹・田上有人
鵜沼中学校・各務原市(岐阜地区)
鈴木脩真・小川流我
大垣北中学校・大垣市(西濃地区)
栗冠晴斗・村上慧
小金田中学校・関市(美濃地区)
尾藤陽太・深田空良
笠松中学校・笠松町(岐阜地区)
3決
鈴木・義盛
浅井・古田