女子ダブルス(G・D)

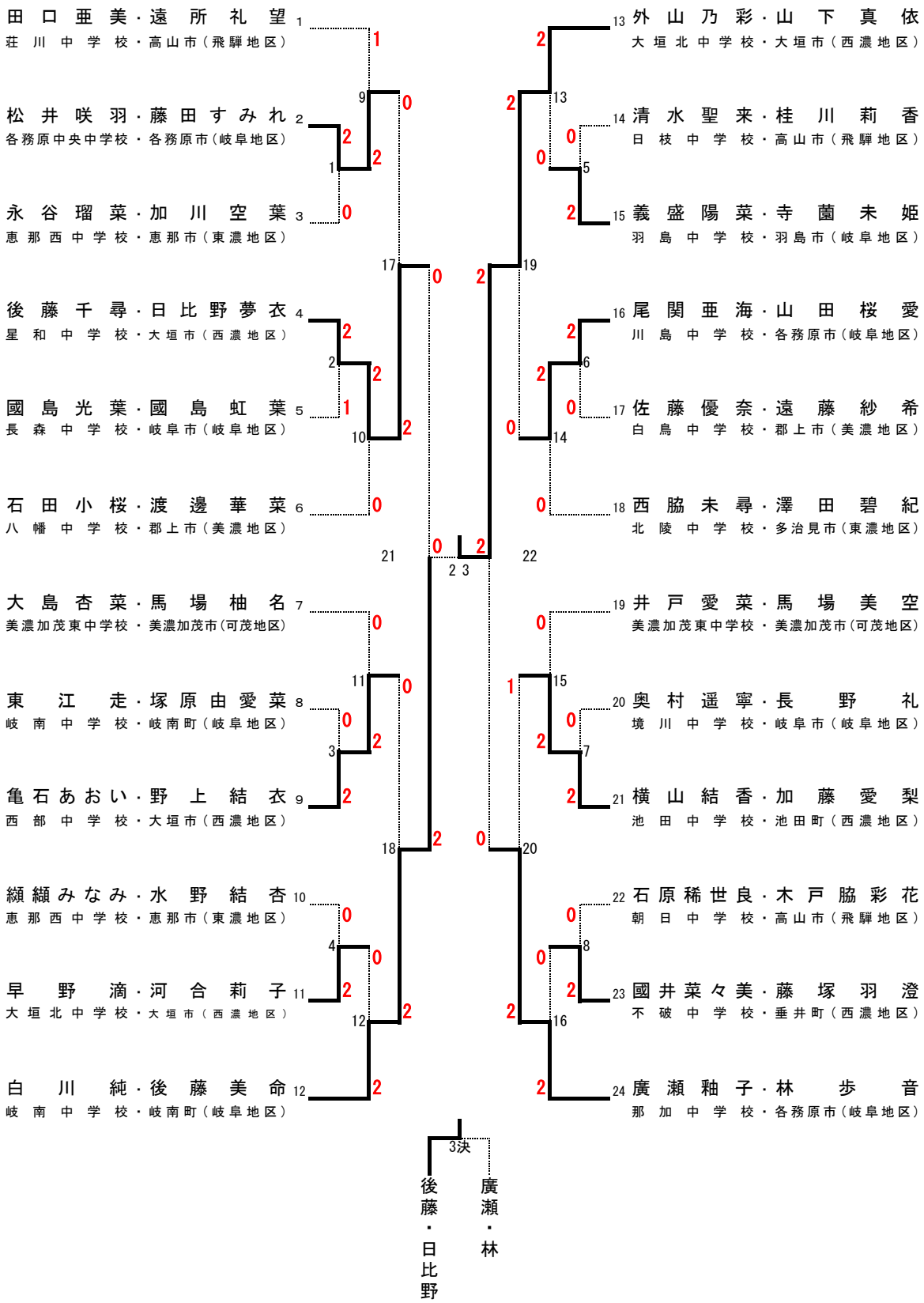
1 田口亜美・遠所礼望 荘川中学校・高山市(飛騨地区)
2 松井咲羽・藤田すみれ 各務原中央中学校・各務原市(岐阜地区)
3 永谷瑠菜・加川空葉 恵那西中学校・恵那市(東濃地区)
4 後藤千尋・日比野夢衣 星和中学校・大垣市(西濃地区)
5 國島光葉・國島虹葉 長森中学校・岐阜市(岐阜地区)
6 石田小桜・渡邊華菜 八幡中学校・郡上市(美濃地区)
7 大島杏菜・馬場柚名 美濃加茂東中学校・美濃加茂市(可茂地区)
8 東江走・塚原由愛菜 岐南中学校・岐南町(岐阜地区)
9 亀石あおい・野上結衣 西部中学校・大垣市(西濃地区)
10 纐纈みなみ・水野結杏 恵那西中学校・恵那市(東濃地区)
11 早野滴・河合莉子 大垣北中学校・大垣市(西濃地区)
12 白川純・後藤美命 岐南中学校・岐南町(岐阜地区)
13 外山乃彩・山下真依 大垣北中学校・大垣市(西濃地区)
14 清水聖来・桂川莉香 日枝中学校・高山市(飛騨地区)
15 義盛陽菜・寺薗未姫 羽島中学校・羽島市(岐阜地区)
16 尾関亜海・山田桜愛 川島中学校・各務原市(岐阜地区)
17 佐藤優奈・遠藤紗希 白鳥中学校・郡上市(美濃地区)
18 西脇未尋・澤田碧紀 北陵中学校・多治見市(東濃地区)
19 井戸愛菜・馬場美空 美濃加茂東中学校・美濃加茂市(可茂地区)
20 奥村遥寧・長野礼 境川中学校・岐阜市(岐阜地区)
21 横山結香・加藤愛梨 池田中学校・池田町(西濃地区)
22 石原稀世良・木戸脇彩花 朝日中学校・高山市(飛騨地区)
23 國井菜々美・藤塚羽澄 不破中学校・垂井町(西濃地区)
24 廣瀬釉子・林歩音 那加中学校・各務原市(岐阜地区)
3決
後藤・日比野
廣瀬・林