女子シングルス(G・S)

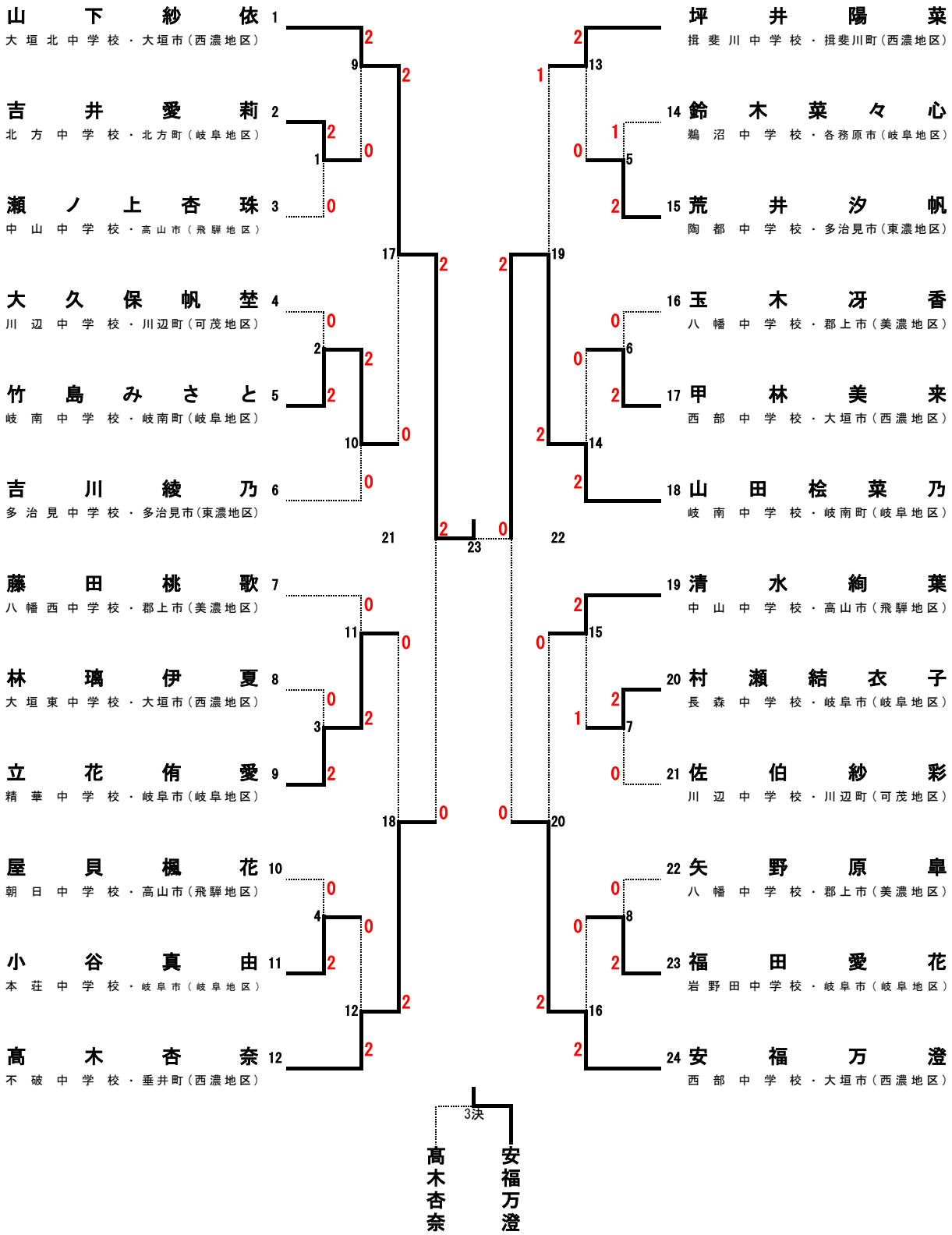
山下紗依 1
大垣北中学校・大垣市(西濃地区)
吉井愛莉 2
北方中学校・北方町(岐阜地区)
瀬ノ上杏珠 3
中山中学校・高山市(飛騨地区)
大久保帆埜 4
川辺中学校・川辺町(可茂地区)
竹島みさと 5
岐南中学校・岐南町(岐阜地区)
吉川綾乃 6
多治見中学校・多治見市(東濃地区)
藤田桃歌 7
八幡西中学校・郡上市(美濃地区)
林璃伊夏 8
大垣東中学校・大垣市(西濃地区)
立花侑愛 9
精華中学校・岐阜市(岐阜地区)
屋貝楓花 10
朝日中学校・高山市(飛騨地区)
小谷真由 11
本荘中学校・岐阜市(岐阜地区)
高木杏奈 12
不破中学校・垂井町(西濃地区)
坪井陽菜
揖斐川中学校・揖斐川町(西濃地区)
14 鈴木菜々心
鵜沼中学校・各務原市(岐阜地区)
15 荒井汐帆
陶都中学校・多治見市(東濃地区)
16 玉木冴香
八幡中学校・郡上市(美濃地区)
17 甲林美来
西部中学校・大垣市(西濃地区)
18 山田桧菜乃
岐南中学校・岐南町(岐阜地区)
19 清水絢葉
中山中学校・高山市(飛騨地区)
20 村瀬結衣子
長森中学校・岐阜市(岐阜地区)
21 佐伯紗彩
川辺中学校・川辺町(可茂地区)
22 矢野原皐
八幡中学校・郡上市(美濃地区)
23 福田愛花
岩野田中学校・岐阜市(岐阜地区)
24 安福万澄
西部中学校・大垣市(西濃地区)
3決
高木杏奈
安福万澄