男 子 ダ ブ ル ス(B・D)

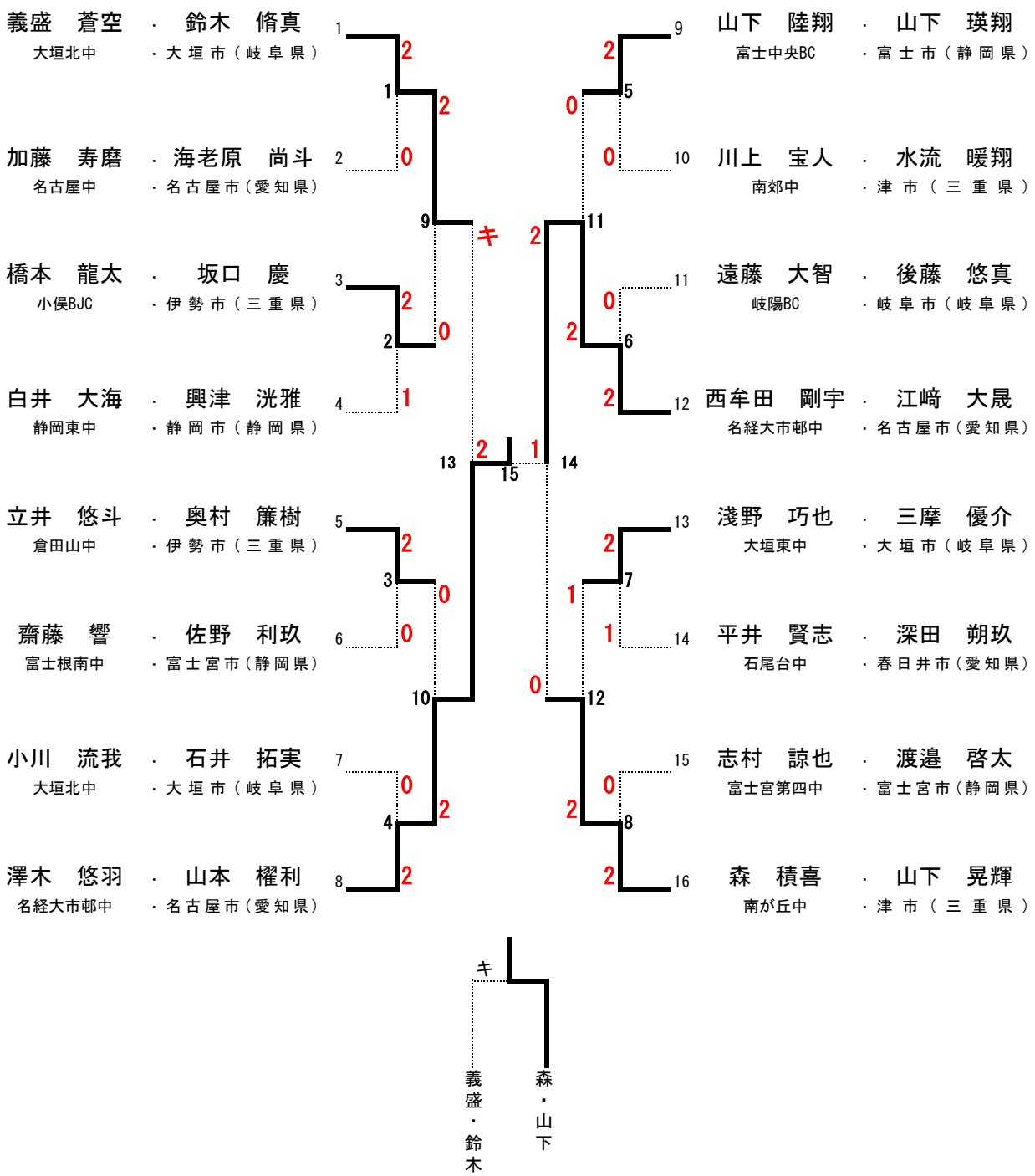
義盛　蒼空 ・ 鈴木　脩真
大垣北中 ・大垣市（岐阜県）
加藤　寿磨 ・ 海老原　尚斗
名古屋中 ・名古屋市（愛知県）
橋本　龍太 ・ 坂口　慶
小俣BJC ・伊勢市（三重県）
白井　大海 ・ 興津　洸雅
静岡東中 ・静岡市（静岡県）
立井　悠斗 ・ 奥村　簾樹
倉田山中 ・伊勢市（三重県）
齋藤　響 ・ 佐野　利玖
富士根南中 ・富士宮市（静岡県）
小川　流我 ・ 石井　拓実
大垣北中 ・大垣市（岐阜県）
澤木　悠羽 ・ 山本　櫂利
名経大市邨中 ・名古屋市（愛知県）
山下　陸翔 ・ 山下　瑛翔
富士中央BC ・富士市（静岡県）
川上　宝人 ・ 水流　暖翔
南郊中 ・津市（三重県）
遠藤　大智 ・ 後藤　悠真
岐陽BC ・岐阜市（岐阜県）
西牟田　剛宇 ・ 江﨑　大晟
名経大市邨中 ・名古屋市（愛知県）
淺野　巧也 ・ 三摩　優介
大垣東中 ・大垣市（岐阜県）
平井　賢志 ・ 深田　朔玖
石尾台中 ・春日井市（愛知県）
志村　諒也 ・ 渡邉　啓太
富士宮第四中 ・富士宮市（静岡県）
森　積喜 ・ 山下　晃輝
南が丘中 ・津市（三重県）
キ
義盛・鈴木
森・山下