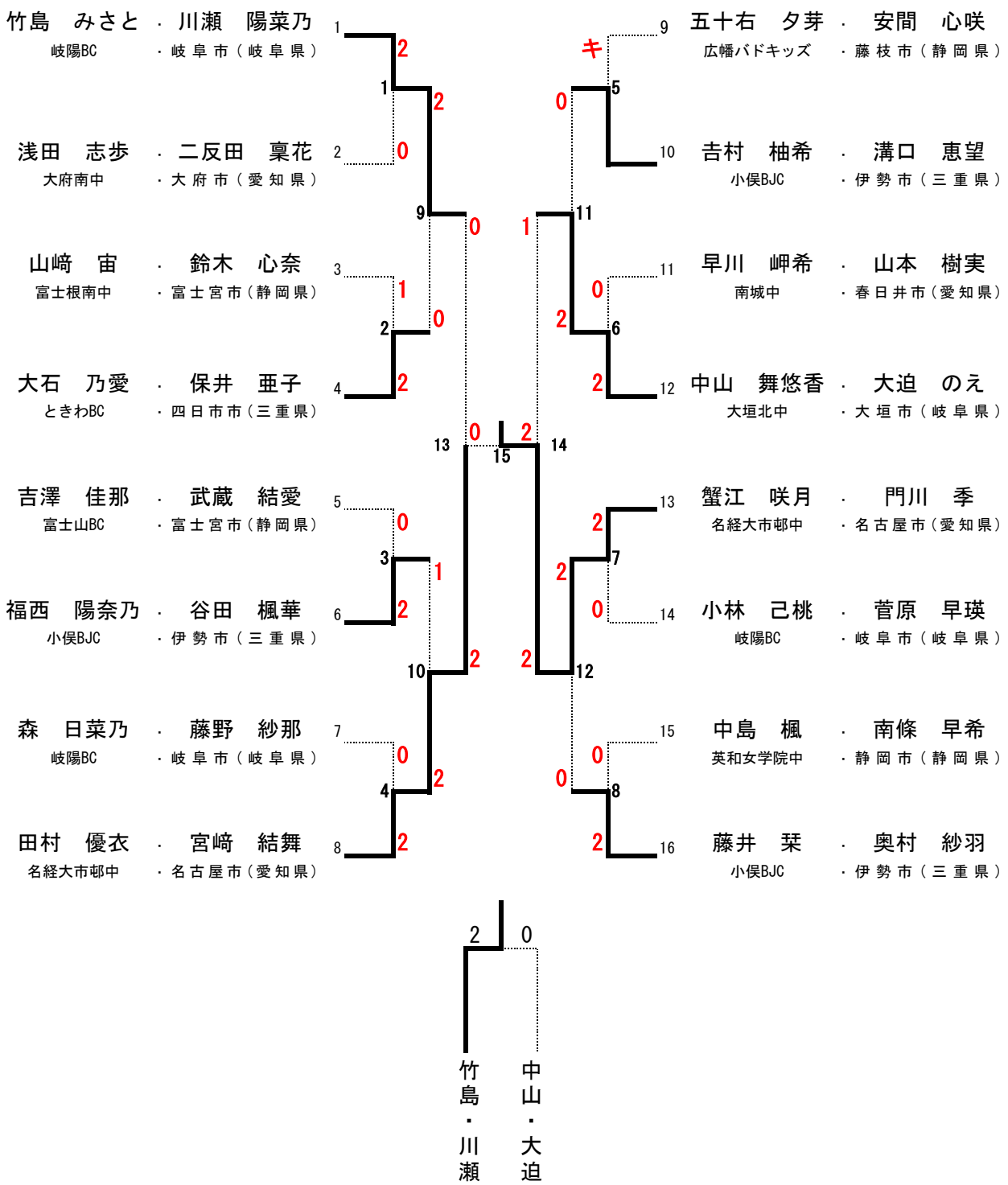2023　女子ダブルス(G・D)