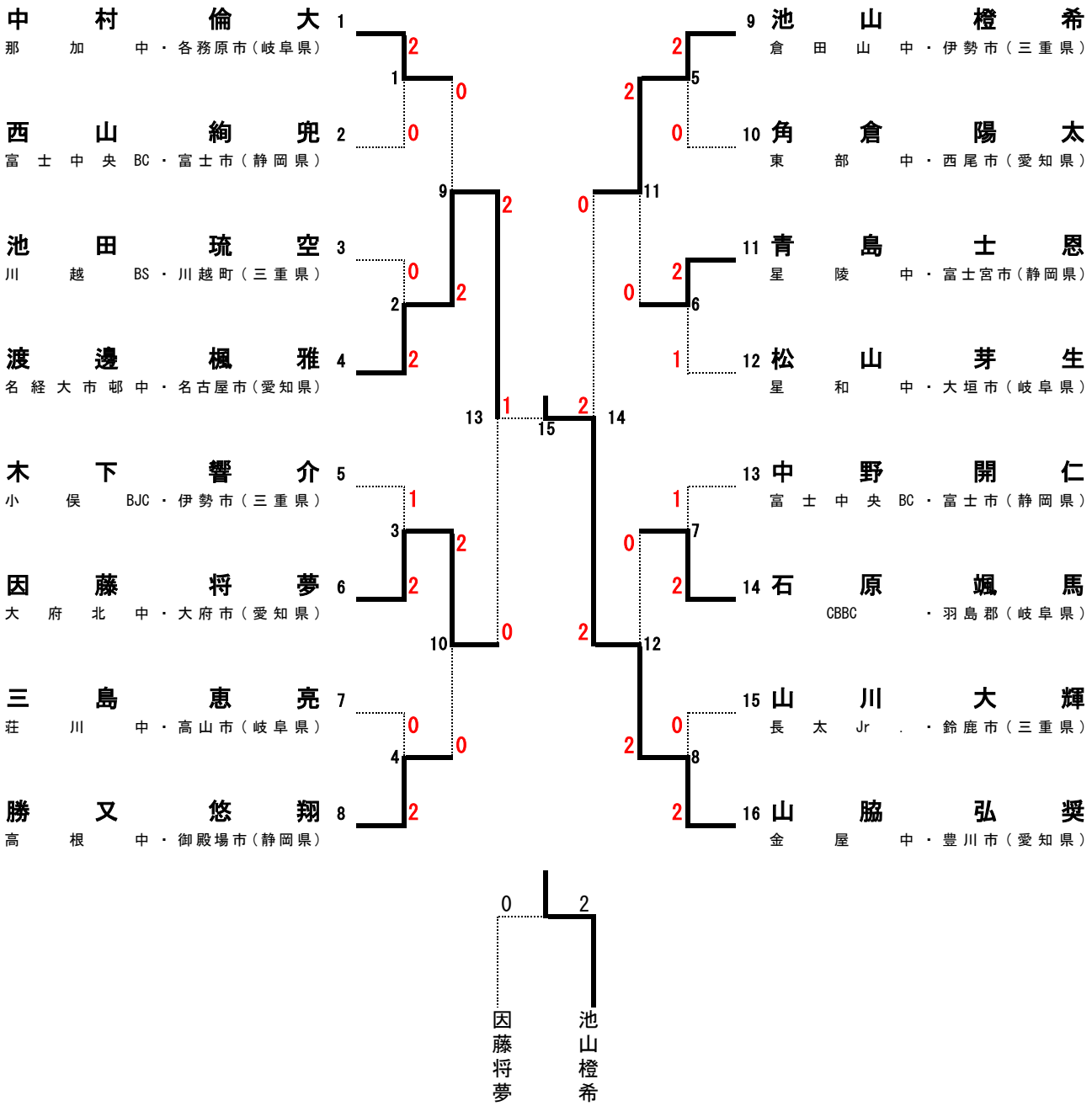2023　男子シングルス(B・S)