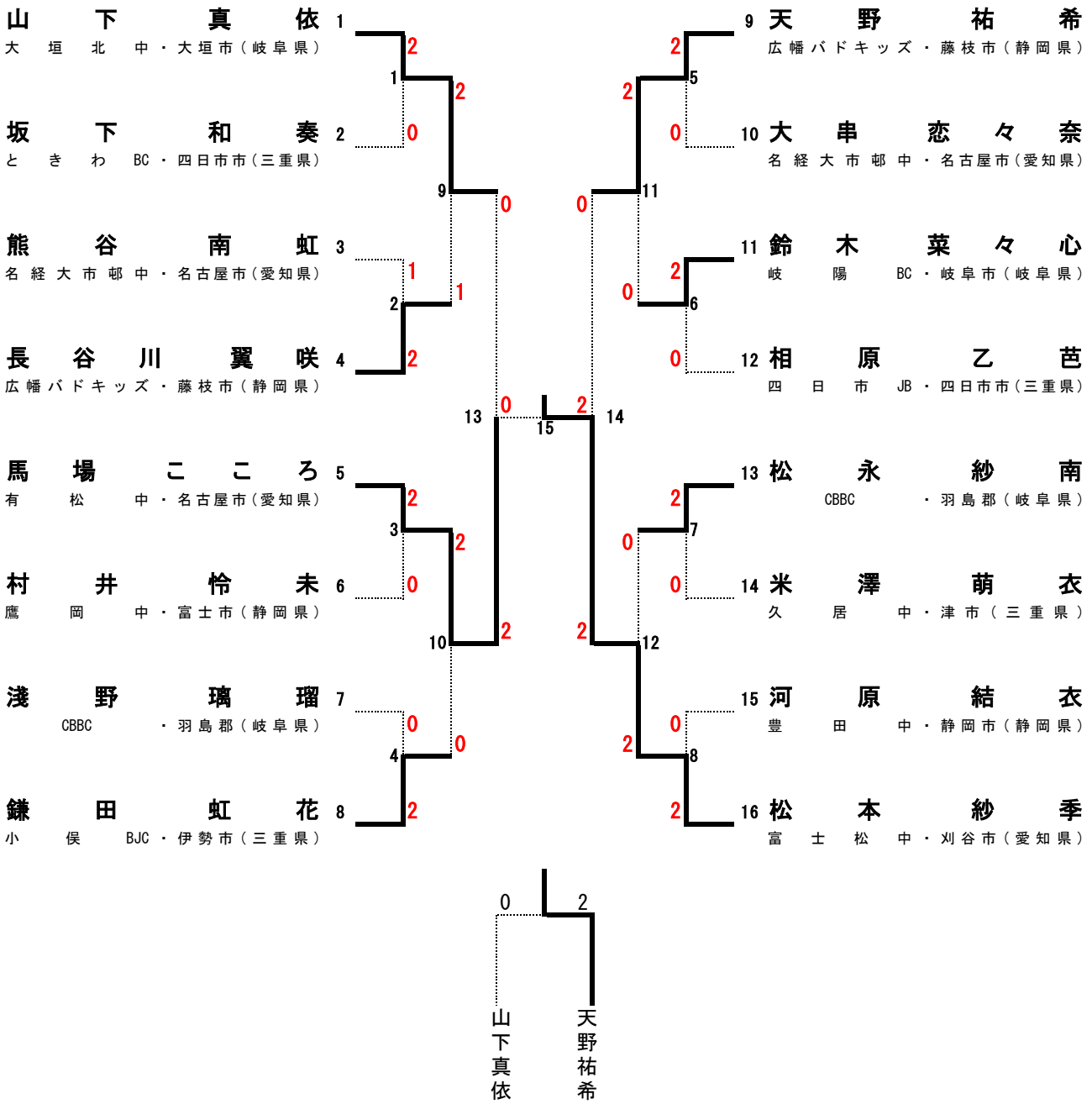2023　女子シングルス(G・S)