男子ダブルス

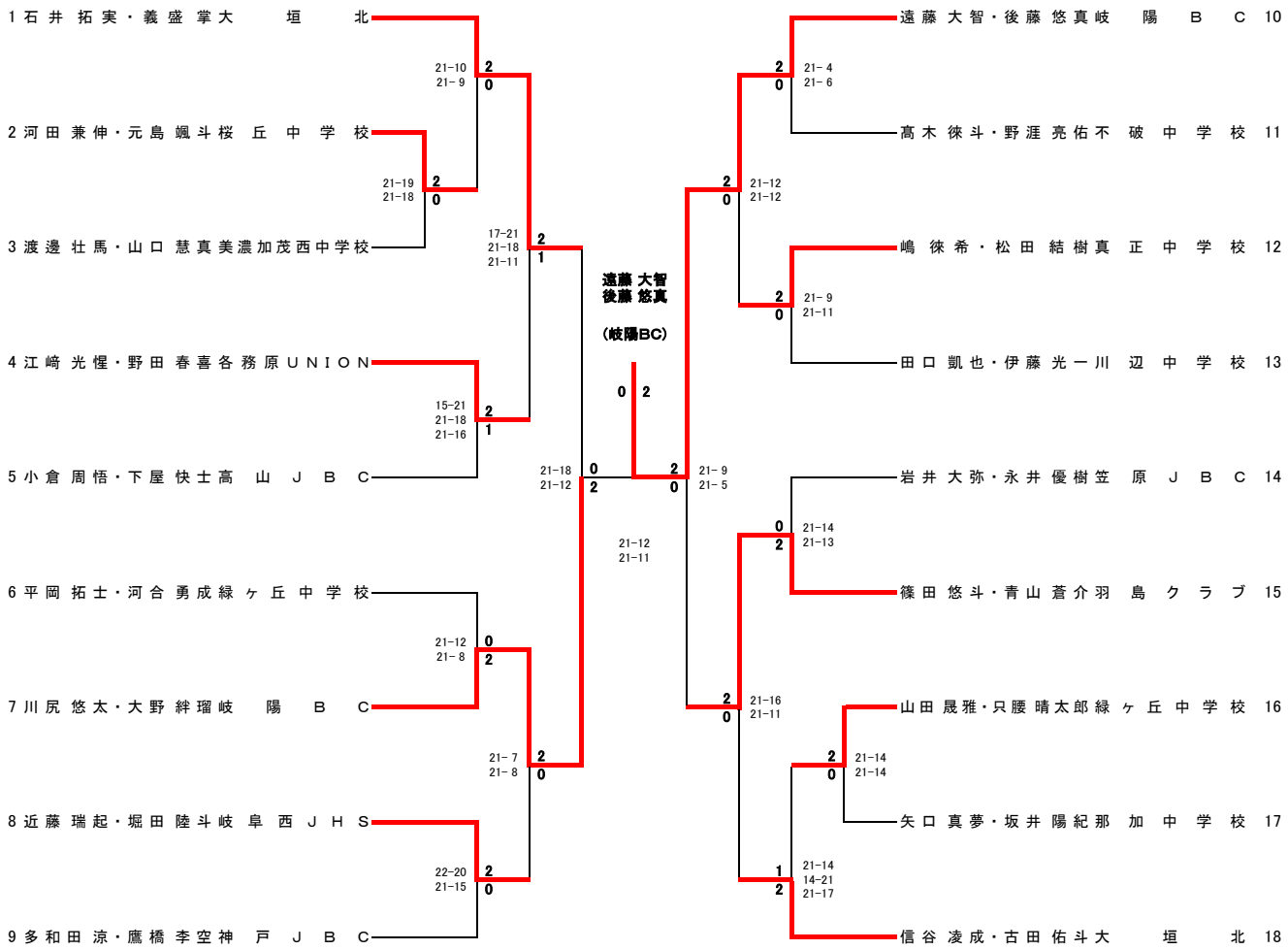

3位決定

篠田 悠斗
青山 蒼介
（羽島クラブ）

18　21

1 石井 拓実・義盛 掌大　垣北

篠田 悠斗・青山 蒼介羽島クラブ　15