女子ダブルス

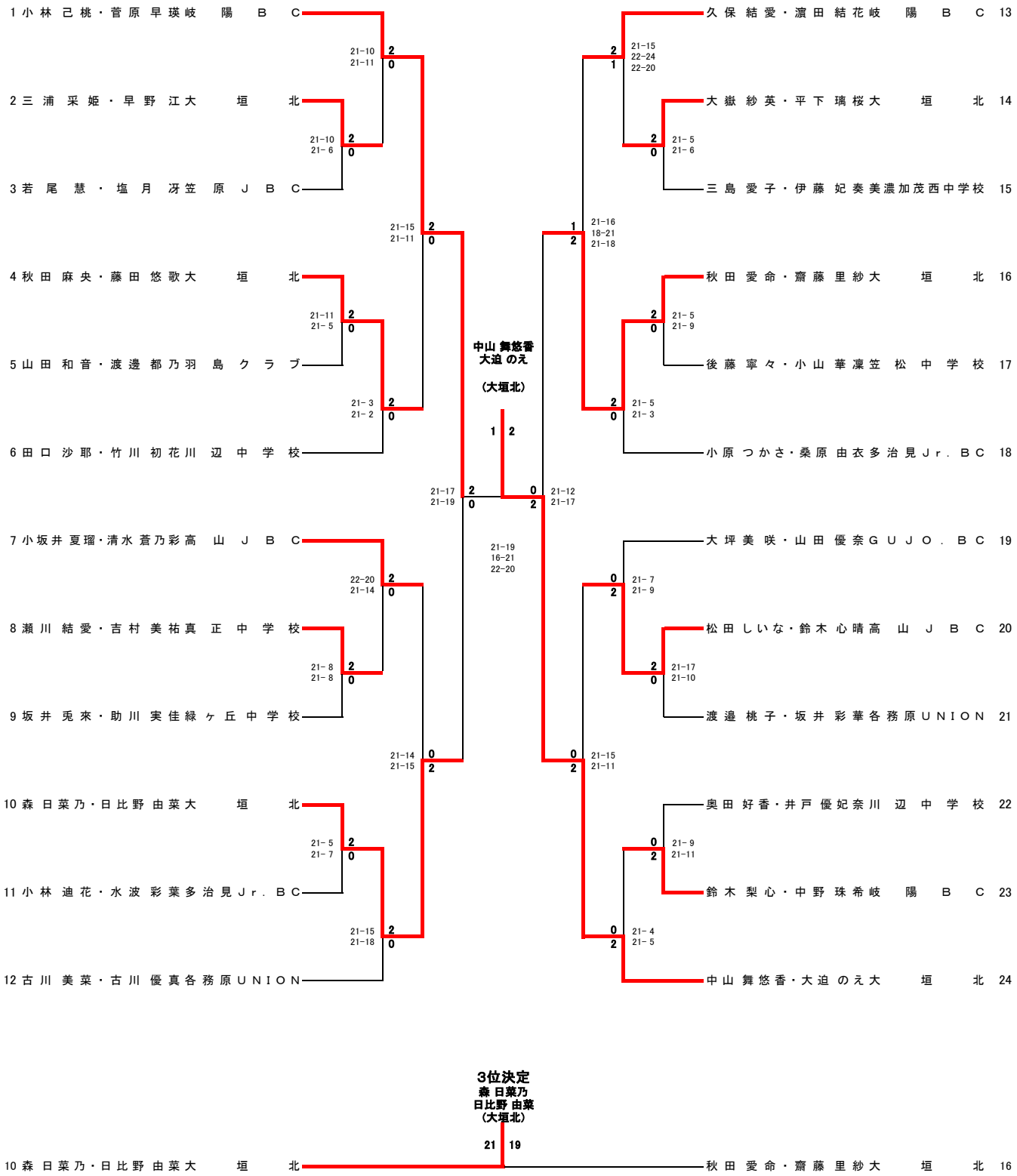
1 小林 己桃・菅原 早瑛 岐陽 B C
2 三浦 采姫・早野 江大 垣北
3 若尾 慧・塩月 冴笠原 J B C
4 秋田 麻央・藤田 悠歌 大垣北
5 山田 和音・渡邊 都乃羽 島クラブ
6 田口 沙耶・竹川 初花 川辺中学校
7 小坂井 夏瑠・清水 蒼乃彩 高山 J B C
8 瀬川 結愛・吉村 美祐真 正中学校
9 坂井 兎來・助川 実佳 緑ヶ丘中学校
10 森 日菜乃・日比野 由菜 大垣北
11 小林 迪花・水波 彩葉 多治見Jr. BC
12 古川 美菜・古川 優真 各務原UNION
13 久保 結愛・濵田 結花 岐陽 B C
14 大嶽 紗英・平下 璃桜 大垣北
15 三島 愛子・伊藤 妃奏美 濃加茂西中学校
16 秋田 愛命・齋藤 里紗 大垣北
17 後藤 寧々・小山 華凜 笠松中学校
18 小原 つかさ・桑原 由衣 多治見Jr. BC
19 大坪 美咲・山田 優奈 GUJO. BC
20 松田 しいな・鈴木 心晴 高山 J B C
21 渡邊 桃子・坂井 彩華 各務原UNION
22 奥田 好香・井戸 優妃 奈川辺中学校
23 鈴木 梨心・中野 珠希 岐陽 B C
24 中山 舞悠香・大迫 のえ 大垣北
21-10 21-11 2 0
21-10 21-6 2 0
21-15 21-11 2 0
21-11 21-5 2 0
21-3 21-2 2 0
21-17 21-19 2 0
22-20 21-14 2 0
21-8 21-8 2 0
21-14 21-15 0 2
21-5 21-7 2 0
21-15 21-18 2 0
21-15 22-24 22-20 2 1
21-5 21-6 2 0
21-16 18-21 21-18 1 2
21-5 21-9 2 0
21-5 21-3 2 0
21-12 21-17 0 2
21-19 16-21 22-20
21-7 21-9 0 2
21-17 21-10 2 0
21-15 21-11 0 2
21-9 21-11 0 2
21-4 21-5 0 2
中山 舞悠香
大迫 のえ
（大垣北）
1 2
3位決定
森 日菜乃
日比野 由菜
（大垣北）
21 19
10 森 日菜乃・日比野 由菜 大垣北
16 秋田 愛命・齋藤 里紗 大垣北